Web-Ansicht | webview | Aperçu web | Vista Web | Visualizzazione web

COSTRUZIONE UTENSILI SPECIALI DAL 1977

SISTEMA DI UTENSILE PROFILATO CON INSERTI!

DISTRIBUTORE UNICO SCHWANOG PER ITALIA

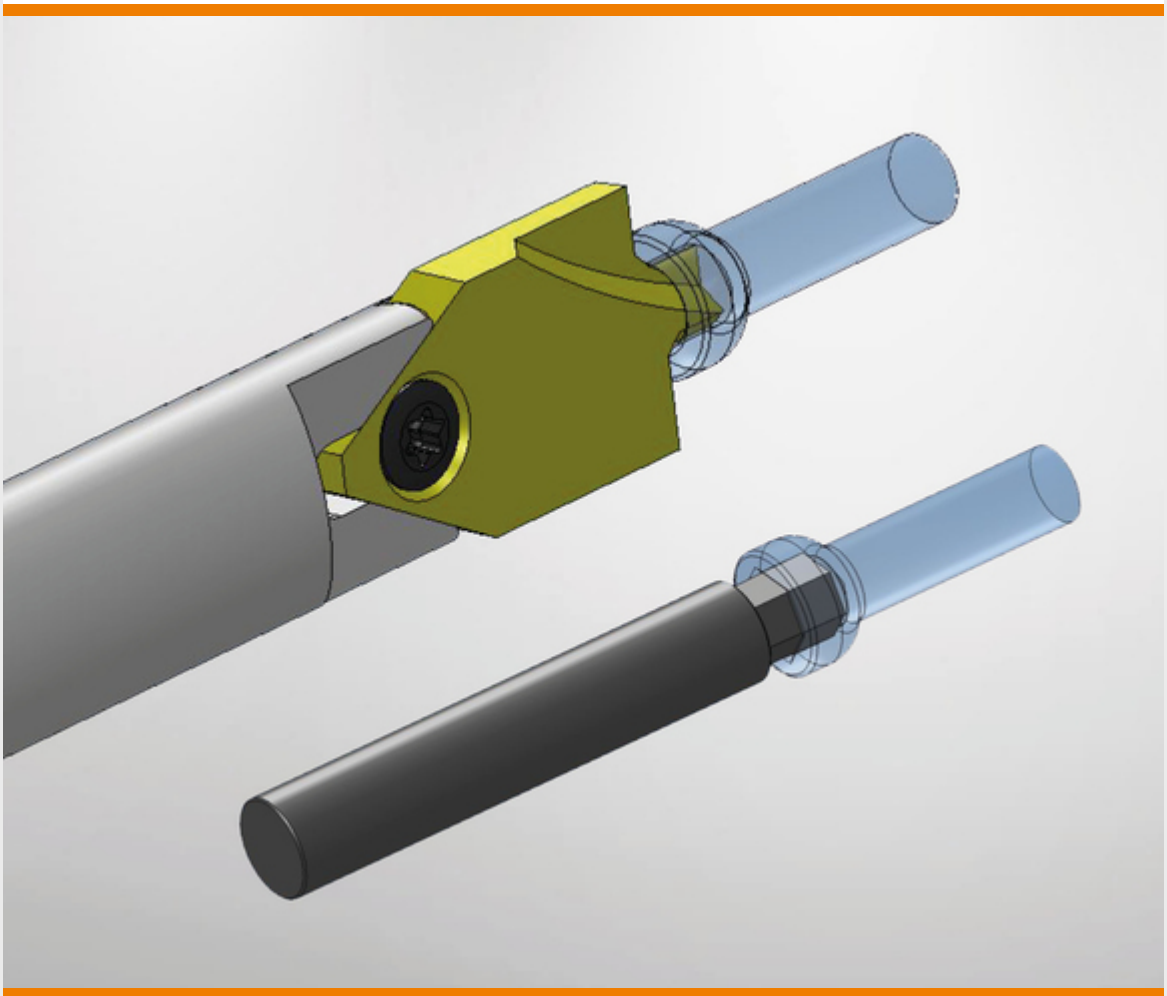

Stozzatura veloce di esagoni incassati su teste di viti per impianti

Tra le applicazioni classiche dell'ingegneria biomedica si annovera la lavorazione di teste di viti su impianti. La maggior parte delle viti ossee presenta un esagono incassato per il fissaggio sulla testa.

Lavorarlo con la massima efficienza un compito tipico per la TaskForce di Schwanog. Infatti, le applicazioni e i numeri di pezzi nell'ingegneria biomedica crescono in tutto il mondo di continuo e ogni secondo di lavorazione conta. Come qui si possano risparmiare preziosi costi dei pezzi lo dimostra Schwanog con il duetto composto da dispositivo per la foratura di forma con inserto intercambiabile e utensile per la stozzatura di esagoni.

In una prima fase si esegue il foro centrale con il dispositivo per la foratura di forma del sistema PWP.

Successivamente trova impiego l'utensile di stozzatura con cui viene stozzato il profilo di un esagono in una sola operazione al fine di generare in brevissimo tempo gli angoli dell'esagono.

Il risultato: è possibile ridurre i costi del pezzo fino al 40%. Cosa aspettate?

Ecco i vostri vantaggi:

- Lavorazione altamente efficiente di viti ossee
- Riduzione dei costi del pezzo fino al 40%
- Integrazione di dispositivo per la foratura di forma PWP e utensile di stozzatura per esagoni